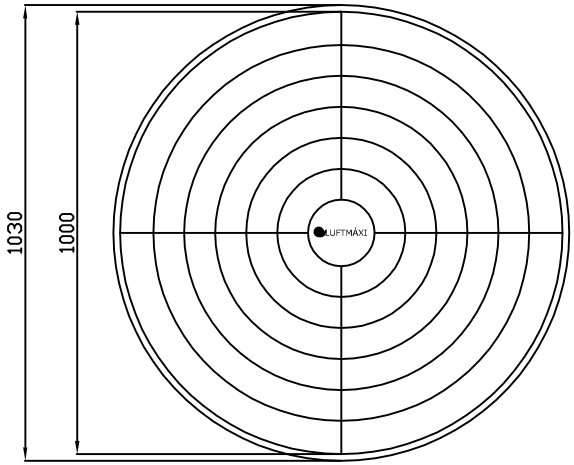

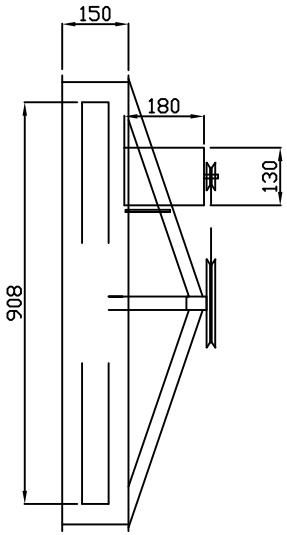

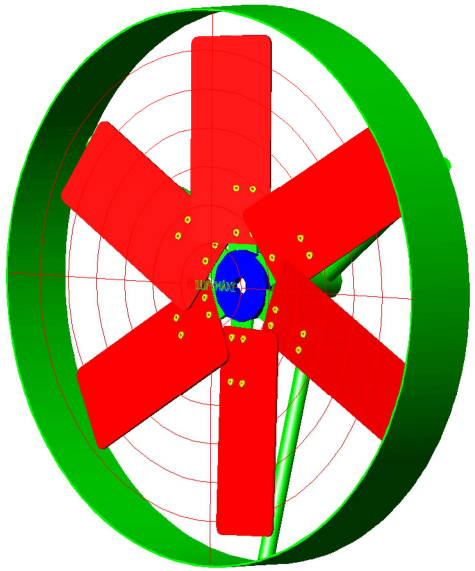

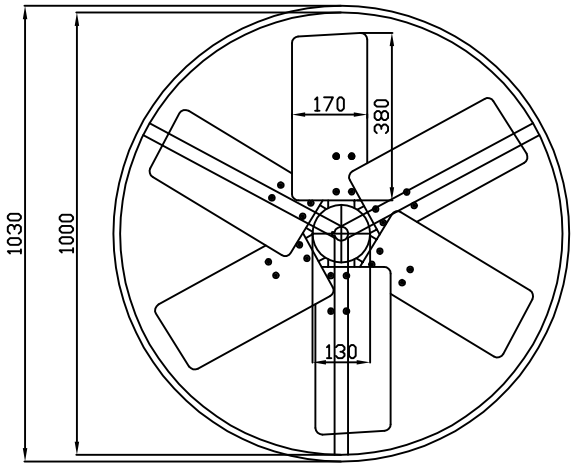

MATERIAL - FABRICANTE * MATERIAL - SUPPLIER -			ACABAMENTO * SURF FINISH
TRATAMENTO * TREATMENT -		DUREZA * HARDNESS -	LUFTMÁXI® Controle e Conforto Ambiental
DIMENSÃO * CODIGO CONFORME DESENHO		QUANT. -	NOME PEÇA * PART NAME VLI 1000
DESENHISTA * DRAWER GUILHERME	PROJETISTA * DESIGNER -	DATA * DATE 11-11-2010	ESCALA * SCALE --
TOLERANCIAS NÃO ESPECIFICADAS - DIN 7168 NOT SPECIFIED TOLERANCE - DIN 7168			PROJETO * DESIGN LUFTMÁXI - TELWECK IND. MET. E COM. LTDA. Rua Érico Verissimo, 210 - Fátima Cep 89229-210 - Joinville-SC Fone: (47) 31457171 Fax: (47) 31457170
ATE 6 / 6 A 30 / 30 A 120 / 120 A 400 / 400 A 1000 / 1000 A 2000 / 2000 A 4000			FOLHA * SHEET 01
+-0,05 / +-0,1 / +-0,15 / +-0,2 / +-0,3 / +-0,5 / +-0,8			

NÃO PODE SER REPRODUZIDO SEM AUTORIZAÇÃO DA LUFTMÁXI - COPYRIGHT RESERVED TO LUFTMÁXI