LUFTMÁXI®
O Vento Soprando a Seu Favor!

SELLET
Eficiência em Renovação de Ar

LUFTNEW®
O vento na medida certa

A **Luftmáxi** atua no mercado brasileiro há mais de 30 anos. Temos um investimento contínuo nas áreas de desenvolvimento de produtos, como exaustores eólicos, axiais, centrífugos, climatizadores, sistemas de ventilação e exaustão.

VISÃO

Ser reconhecida no mercado mundial por fornecer soluções tecnológicas em conforto e climatização ambiental.

MISSÃO

Fornecer equipamentos e serviços através do desenvolvimento das pessoas e novas tecnologias, com responsabilidade social.

Atendimento
PABX 47 **3145.7171**
luftmaxi@luftmaxi.com.br

Telweck Indústria Metalúrgica e Comércio Ltda.
Rua Érico Veríssimo, 210 | Fátima | Joinville.SC | Cep 89229-210

MarceloSaniDesigner | 9901.8119

catálogo de produtos

LUFTMÁXI®
O Vento Soprando a Seu Favor!

Produtos eficientes em:

VENTILAÇÃO | EXAUSTÃO | CLIMATIZAÇÃO

SELLET Eficiência em Renovação de Ar
LUFTNEW® O vento na medida certa

Grupo
www.luftmaxi.com.br | www.luftnew.com.br | www.sellet.com.br

Exaustor Eólico

▶ 20 ∅ ▶ 30 ∅ ▶ 40 ∅ ▶ 60 ∅

DADOS TÉCNICOS

MODELO	ÁREA DE SAÍDA (M2)	VAZÃO (M3/H)			
		5 km/h	10 km/h	15 km/h	20 km/h
LM-60 Gold Turbo	0,264	4.200	5.000	5.625	7.500
LM-60 Gold Standard	0,264	3.300	4.000	4.500	6.000
LM-60 Master Turbo	0,264	4.200	5.000	5.625	7.500
LM-60 Master Standard	0,264	3.300	4.000	4.500	6.000
LM-40 Gold Standard	0,130	1.600	1.800	2.100	3.000
LM-30 Gold Standard	0,070	1.200	1.350	1.575	2.250
LM-20 Gold Standard	0,032	0.600	0.900	1.050	1.500

Exaustor Axial Comercial

LC-300

VAZÃO: 2.500m3/H
PRESSÃO: 2mmca
POTÊNCIA: 1/4CV
TENSÃO: 110/220V
ROTAÇÃO: 1620RPM
RUÍDO: 65 DBA
DIMENSÃO: 300X300mm
PESO: 3,990Kg

LC-400

VAZÃO: 3.000m3/H
PRESSÃO: 3mmca
POTÊNCIA: 1/3CV
TENSÃO: 110/220V
ROTAÇÃO: 1630RPM
RUÍDO: 68 DBA
DIMENSÃO: 400X300mm
PESO: 4,590Kg

LC-500

VAZÃO: 4.000m3/H
PRESSÃO: 4mmca
POTÊNCIA: 1/3CV
TENSÃO: 110/220V
ROTAÇÃO: 1620RPM
RUÍDO: 69 DBA
DIMENSÃO: 500X300mm
PESO: 5,710Kg

Possui chave de acionamento e controle de velocidade

ACIONADO POR MOTOR WEG
Qualidade Garantida

Construção Civil

Escada pressurizada

Pressurização de Escadas
A segurança contra incêndios tem sido um fator crítico do projeto em edifícios altos. A fumaça é responsável pela maioria dos óbitos nos casos de incêndio, pois nessas situações a fumaça e o fogo tomam proporções a partir das escadas e poços dos elevadores, bloqueando o caminho e dificultando o combate ao incêndio.

A Escada Enclausurada e a Escada Pressurizada
Desde projetos mais antigos e até atuais, as construtoras tem utilizado o sistema de escada enclausurada para rotas de fuga em casos de incêndio. O problema é que os projetos de escada enclausurada exigem Antecâmara (área que antecede ao acesso da escada) desperdiçando espaço em cada andar, o que poderia ser aproveitado para construção de novos apartamentos. A Escada Pressurizada dispensa antecâmaras, pois o sistema consiste em gerar pressão interna, o que impossibilita à entrada de fumaça ou outros gases nocivos a saúde, criando uma rota livre e segura para fuga.

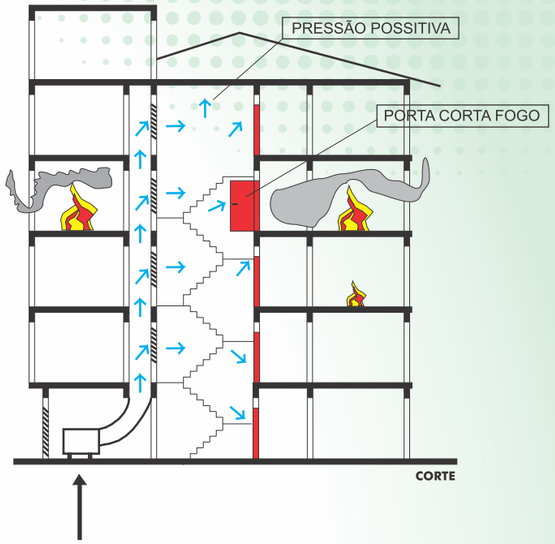

SISTEMA DE PRESSURIZAÇÃO LUFTMAXI

Normatização

O sistema de Pressurização fornecido pela Luftmáxi é realizado por profissionais da área, executado da seguinte forma:
1 • A execução será feita de acordo com as normas da ABNT 14880/2002 e supervisionado por nosso responsável técnico.
2 • Após concluído, serão realizados testes com equipamentos de medição que comprovem sua total eficiência, seguido da ART (Anotação de Responsabilidade Técnica).
3 • Perícia realizada pelo Corpo de Bombeiros da região.
4 • Manutenções preventivas Anuais.

TRABALHAMOS TAMBÉM

- Exaustores para churrasqueiras e lareiras;
- Exaustores para banheiros e pequenos ambientes.

SERVIÇOS

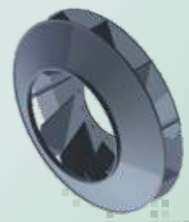

- Balanceamento de rotor.
- Locação de Equipamentos.

Climatizador Evaporativo

COM CONTROLE E PAINÉL TOUCH

LF-32500 P

Abrangência: 200 a 300 m3/h
VAZÃO: 32.500m3/h
POTÊNCIA: 550W (0.55 Kw)
TENSÃO: 220V Monofásico
DIMENSÃO EXTERNA: 1300x870x1060mm
DIMENSÃO SAÍDA DE AR: 1060x1060mm
RUÍDO: ≤60 DBA
ESTRUTURA: Inox-304
PAINEL DE COMANDO: 12 Velocidades e Controle Remoto
DRENO: Automático
GRELHA: Swing em Alumínio
RESERVATÓRIO: 90 Litros
PESO: 75 Kg

COM CONTROLE E PAINÉL TOUCH

LF-44500 P

Abrangência: 300 a 400m2
VAZÃO: 44.500m3/h
POTÊNCIA: 1100W (1.1 Kw)
TENSÃO: 220V Monofásico
DIMENSÃO EXTERNA: 1620x870x1380mm
DIMENSÃO SAÍDA DE AR: 1380x1380mm
RUÍDO: ≤68 DBA
ESTRUTURA: Inox-304
PAINEL DE COMANDO: 12 Velocidades e Controle Remoto
DRENO: Automático
GRELHA: Swing em Alumínio
RESERVATÓRIO: 140 Litros
PESO: 105 Kg

Exaustor de Telhado

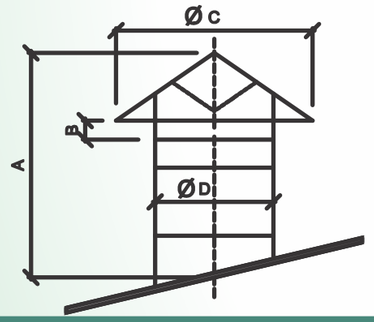

OBS.: De preferência especificar: ângulo de inclinação do telhado e perfil de telha.

VENTILADOR/EXAUSTOR DE TELHADO – MODELO LAT

MODELO TAMANHO	DIMENSÕES (mm)				VAZÃO	ROTAÇÃO	POTÊNCIA	PESO APROXIMADO
	A	B	C	D	M3/Hora	RPM	CV	KG
LAT-350	1500	500	650	350	3000 4000	1150 1750	0,33 0,33	35
LAT-450	1500	500	750	450	4000 6000	1150 1750	0,50 0,50	50
LAT-600	1500	500	900	600	10000 16000	1150 1750	1,00 1,50	60

FABRICAMOS NORMALMENTE NOS PERFIS AO LADO. OUTROS MODELOS SOB CONSULTA

ONDULADO GRANDE

TRAPEZOIDAL

ONDULADO PEQUENO

Exaustor Axial Semi-Industrial

SL-600

VAZÃO: 9.600m3/H
PRESSÃO: 10mmca
POTÊNCIA: 1/2 CV
TENSÃO: TRIF./MONOF.
ROTAÇÃO: 1750RPM
RUÍDO: 70DBA
DIMENSÃO: 600X340mm
PESO: 25Kg

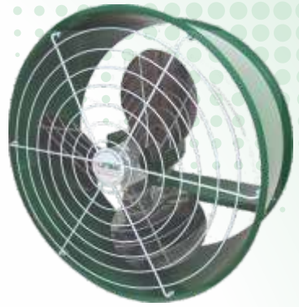

SL-800

VAZÃO: 15.000m3/H
PRESSÃO: 10mmca
POTÊNCIA: 1.0CV
TENSÃO: TRIF./MONOF.
ROTAÇÃO: 1750RPM
RUÍDO: 78DBA
DIMENSÃO: 800X340mm
PESO: 32Kg

Exaustor Axial Industrial

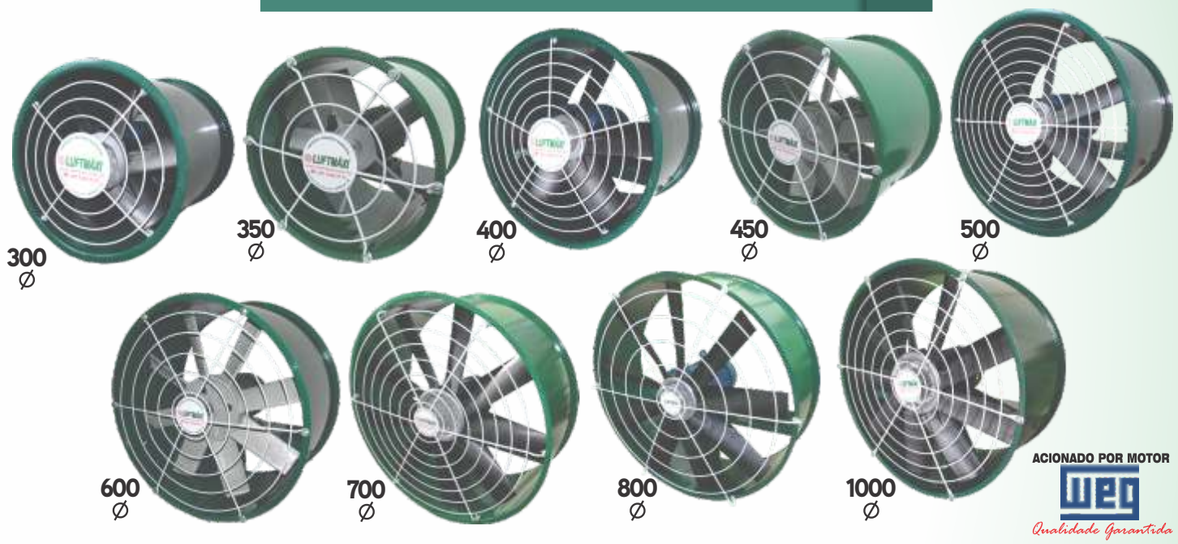

ACIONADO POR MOTOR WEG
Qualidade Garantida

TABELA EXAUSTOR AXIAL TRIFÁSICO

MODELO AXIAL	DIMENSÕES DIÂMETRO (MM)	LARGURA (MM)	HÉLICE N° PÁS	VAZÃO M3/MIN.	PRESSÃO M MCA	RUÍDO DBA	POTÊNCIA HP	ROTAÇÃO RPM	VOLTS (V)	PESO DO EQUIP.
LAD300T4	300	340	6 PÁS	40	8	69	0.33	1750	220/380V	13,5Kg
LAD300T6	300	340	6 PÁS	25	6	58	0.16	1150	220/380V	13,5Kg
LAD350T4	350	340	5 PÁS	67	8	69	0.33	1750	220/380V	14Kg
LAD350T6	350	340	5 PÁS	50	6	58	0.25	1150	220/380V	14Kg
LAD400T4	400	340	6 PÁS	75	8	75	0.33	1750	220/380V	15Kg
LAD400T6	400	340	6 PÁS	55	6	68	0.25	1150	220/380V	15Kg
LAD450T4	450	340	6 PÁS	100	8	75	0.50	1750	220/380V	17Kg
LAD450T6	450	340	6 PÁS	75	6	68	0.25	1150	220/380V	17Kg
LAD500T4	500	340	6 PÁS	140	15	83	0.50	1750	220/380V	18Kg
LAD500T6	500	340	6 PÁS	105	12	73	0.25	1150	220/380V	18Kg
LAD600T4	600	340	8 PÁS	267	15	90	1.5	1750	220/380V	27,5Kg
LAD600T6	600	340	8 PÁS	167	10	76	0.75	1150	220/380V	27,5Kg
LAD700T4	700	450	8 PÁS	280	15	88	1.5	1750	220/380V	43Kg
LAD700T6	700	450	8 PÁS	220	15	84	1.5	1150	220/380V	42Kg
LAD800T6	800	450	9 PÁS	310	15	85	1.5	1150	220/380V	46Kg
LAD1000T8	1 000	500	9 PÁS	420	15	87	2.0	850	220/380V	85Kg

ESTA TABELA PODERÁ SOFRER ALTERAÇÕES SEM PRÉVIO AVISO

OBS.: Fabricamos também a estrutura do equipamento em fibra/alumínio/inox.

Exaustor de Transmissão

Também em fibra

MODELO	DIÂMETRO (MM)	HÉLICE Nr. PÁS	VOLTAGEM (Volts)	POTÊNCIA (HP)	ROTAÇÃO (RPM)	VAZÃO (M3/h)	PRESSÃO (mmca)	PESO (kg)	RUÍDO (Dba)
LAI-300	300	6	220/380	1/2	1750	2700	10	20	74
LAI-350	350	6	220/380	1/2	1750	4000	10	25	74
LAI-400	400	6	220/380	3/4	1750	4800	15	33	82
LAI-450	450	6	220/380	3/4	1750	6000	15	40	82
LAI-500	500	8	220/380	1,5	1750	9000	15	49	90
LAI-600	600	8	220/380	2	1750	15000	20	58	94
LAI-700	700	9	220/380	3	1750	16500	20	68	100
LAI-800	800	9	220/380	4	1750	23400	20	75	105
LAI-1000	1000	9	220/380	5	1750	31000	20	80	110

Exaustor Fan-Cooller

Modelo	Diâmetro (mm)	Dimensão Larg. (mm)	Altura (mm)	Hélice (PÁS)	Potência (CV)	Rotação (RPM)	Vazão (M3/hora)	Pressão (mmca)	Volts (V) TRIF.	Ruído (DBA)	Proteção do motor
FLI-300	300	340	1250	6 PÁS	0,25	1750	2400	8	220/380	69	IP-55
FLI-350	350	340	1250	6 PÁS	0,33	1750	4000	8	220/380	69	IP-55
FLI-400	400	340	1250	6 PÁS	0,33	1750	4500	8	220/380	75	IP-55
FLI-450	450	340	1300	6 PÁS	0,5	1750	6000	8	220/380	75	IP-55
FLI-500	500	340	1300	6 PÁS	0,50	1750	8400	15	220/380	83	IP-55
FLI-600	600	340	1350	8 PÁS	1,5	1750	16000	15	220/380	90	IP-55
FLI-700	700	450	1400	8 PÁS	1,5	1750	16800	15	220/380	88	IP-55
FLI-800	800	450	1450	9 PÁS	1,5	1150	18600	15	220/380	85	IP-55
FLI-1000	1000	500	1550	9 PÁS	2	850	25200	15	220/380	87	IP-55

Também em fibra

Exaustor Centrífugo

MODELO	TENSÃO	VOLTAGEM (V) ROTOR	Ø ROTOR	ROTOR TIPO	POTÊNCIA (hp)	ROTAÇÃO (RPM)	VAZÃO (M3/MIN)	PRESSÃO (mmca)	RUÍDO (dba)
LF 1/2- N	220/380	TRIFÁSICO	190	SIROCO	1/2	1750	20	40	90
	110/220	MONOFÁSICO	190	SIROCO	1/2	1750	20	40	90
LF 1/2-AR	220/380	TRIFÁSICO	190	RADIAL	1/2	3450	20	120	95
	110/220	MONOFÁSICO	190	RADIAL	1/2	3450	20	120	95
LF1- N	220/380	TRIFÁSICO	230	SIROCO	1	1750	25	45	90
	110/220	MONOFÁSICO	230	SIROCO	1	1750	25	45	90
LF1 - AR	220/380	TRIFÁSICO	230	RADIAL	1	3450	25	130	98
	110/220	MONOFÁSICO	230	RADIAL	1	3450	25	130	98
LF2- N	220/380	TRIFÁSICO	260	SIROCO	2	1750	30	50	88
	110/220	MONOFÁSICO	260	SIROCO	2	1750	30	50	88
LF2- AR	220/380	TRIFÁSICO	260	RADIAL	2	3450	35	160	100
	110/220	MONOFÁSICO	260	RADIAL	2	3450	35	160	100
LF3- N	220/380	TRIFÁSICO	300	SIROCO	3	1750	55	65	84
	110/220	MONOFÁSICO	300	SIROCO	3	1750	55	65	84
LF3- AR	220/380	TRIFÁSICO	300	RADIAL	3	3450	45	190	105
	110/220	MONOFÁSICO	300	RADIAL	3	3450	45	190	105
LF4- N	220/380	TRIFÁSICO	330	SIROCO	4	1750	60	90	88
LF4- AR	220/380	TRIFÁSICO	330	RADIAL	5	3450	70	260	105
LF5 – N	220/380	TRIFÁSICO	360	SIROCO	5	1750	75	95	88
LF5- AR	220/380	TRIFÁSICO	360	RADIAL	7,5	3450	100	310	105

Climatizador Evaporativo

LF-18000 AXIAL T

Abrangência: 100 a 150m2
VAZÃO: 18.000m3/h
PRESSÃO: 18mmca (180 PA)
POTÊNCIA: 1.5CV
TENSÃO: 220V Monofásico
DIMENSÃO EXTERNA: 1080x1080x950mm
DIMENSÃO SAÍDA DE AR: 670x670mm
RUÍDO: ≤70 DBA
ESTRUTURA: ABS
PAINEL DE COMANDO: 12 Velocidades e Controle Remoto
DRENO: Automático
RESERVATÓRIO: 30 Litros
PESO: 55Kg

LF-18000 SIROCO P

Abrangência: 100 a 150m2
VAZÃO: 18.000m3/h
PRESSÃO: 25,5mmca (250 PA)
MOTOR: 2.0CV (1.5KW)
TENSÃO: 220 Monofásico
DIMENSÃO EXTERNA: 1080x1080x950mm
DIMENSÃO SAÍDA DE AR: 670x670 mm
RUÍDO: ≤68 DBA
ESTRUTURA: ABS
PAINEL DE COMANDO: 12 Velocidades
e Controle Remoto
CAPACIDADE: 20-30 metros de dutos lineares
DRENO: Automático
RESERVATÓRIO: 30 Litros
PESO: 75Kg

LF-30000 AXIAL T

Abrangência: 200 a 300m2
VAZÃO: 30.000m3/h
PRESSÃO: 18mmca (180 PA)
MOTOR: 3CV (2.2KW)
TENSÃO: 220V Monofásico
DIMENSÃO EXTERNA: 1300x1300x1180mm
DIMENSÃO SAÍDA DE AR: 800x800mm
RUÍDO: ≤79 DBA
ESTRUTURA: ABS
PAINEL DE COMANDO: 12 Velocidades
e Controle Remoto
DRENO: Automático
RESERVATÓRIO: 30 Litros
PESO: 100 KG

LF-30000 SIROCO P

Abrangência: 200 a 300m2
VAZÃO: 30.000 m3/h
PRESSÃO: 25,5 mmca (250 PA)
MOTOR: 3CV (2.2KW)
TENSÃO: 220 Monofásico
DIMENSÃO EXTERNA: 1300x1300x1180mm
DIMENSÃO SAÍDA DE AR: 670x670mm
RUÍDO: ≤72 DBA
ESTRUTURA: ABS
PAINEL DE COMANDO: 12 Velocidades
e Controle Remoto
CAPACIDADE: 20-40 metros de dutos lineares
DRENO: Automático
RESERVATÓRIO: 35 Litros
PESO: 110KG

Climatizador Evaporativo

LF-3500 M

Abrangência: 25 a 35m2
VAZÃO: 3.500 m³/h
POTÊNCIA: 280W
TENSÃO: 110 ou 220V Monofásico
DIMENSÃO EXTERNA: 620x440x1170mm
DIMENSÃO SAÍDA DE AR: 470x260mm
RUÍDO: 67 DBA
ESTRUTURA: Plástico Injetado
PAINEL DE COMANDO:
3 Velocidades e Controle Remoto
GRELHA: Swing
RESERVATÓRIO: 31 Litros
PESO: 23Kg

LF-6000 P

Abrangência: 30 a 50m2
VAZÃO: 6.000 m3/h
POTÊNCIA: 250W (0.25KW)
TENSÃO: 220V Monofásico
DIMENSÃO EXTERNA: 1080x550x910mm
DIMENSÃO SAÍDA DE AR: 450x660mm
RUÍDO: ≤60 DBA
ESTRUTURA: ABS
PAINEL DE COMANDO: 3 Velocidades e Controle Remoto
DRENO: Automático
GRELHA: Swing
RESERVATÓRIO: 30 Litros
PESO: 35Kg

LF-7000 M

Abrangência: 35 a 50m2
VAZÃO: 7.000m3/h
POTÊNCIA: 290W (0.29KW)
TENSÃO: 220V Monofásico
DIMENSÃO EXTERNA:
860x530x1400mm
DIMENSÃO SAÍDA DE AR: 580x580mm
RUÍDO: ≤60 DBA
ESTRUTURA: ABS
PAINEL DE COMANDO:
3 Velocidades e Controle Remoto
GRELHA: Swing
RESERVATÓRIO: 70 Litros
PESO: 35Kg

LF-20000 P

Abrangência: 100 a 150m2
VAZÃO: 20.000m3/h
PRESSÃO: 18 mmca (180 PA)
POTÊNCIA: 1.5CV (1.1 Kw)
TENSÃO: 220V Monofásico
DIMENSÃO EXTERNA:
1080x1080x950mm
DIMENSÃO SAÍDA DE AR: 690x690mm
RUÍDO: ≤70 DBA
ESTRUTURA: ABS
PAINEL DE COMANDO:
12 Velocidades e Controle Remoto
DRENO: Automático
GRELHA: Swing
RESERVATÓRIO: 30 Litros
PESO: 55Kg

LF-18000 M

Abrangência: 100 a 150m2
VAZÃO: 18.000 m3/h
POTÊNCIA: 550W (0.55KW)
TENSÃO: 220V Monofásico
DIMENSÃO EXTERNA:
1120x500x1500mm
DIMENSÃO SAÍDA DE AR: 770x770mm
RUÍDO: ≤68 DBA
ESTRUTURA: ABS
PAINEL DE COMANDO:
3 Velocidades e Controle Remoto
GRELHA: Swing
RESERVATÓRIO: 60 Litros
PESO: 50Kg

Exaustor para Espaço Confinado

Insuflador/Exaustor de ar para navios, túneis, tanques, entre outras aplicações.

Os equipamentos Luftmaxi são desenvolvidos com alto índice de vazão, que permite a entrada e a renovação de ar através de sua aplicação pontual, onde o operador utiliza-o externamente nas embarcações, tanques e espaços confinados. Colocando-se a mangueira para o insuflamento do ar de fora para dentro, ou para trabalhar na retirada de fumaça, gases ou renovação do ar. Este equipamento é de fácil utilização, podendo ser utilizado como exaustor móvel/insuflador móvel.

Só quem é especialista em ventilação pode oferecer soluções adequadas em um curto espaço de tempo!

Acompanha duto de alumínio 10 metros

TABELA EXAUSTOR/VENTILADOR MÓVEL

MODELO AXIAL	DIMENSÕES DIÂMETRO (mm)	LARGURA (mm)	HÉLICE Nº PÁS	VAZÃO M3/H	RUÍDO DBA	POTÊNCIA HP	ROTAÇÃO RPM	TENSÃO V	PESO KG
LAM350T4	350	340	5 PÁS	4000	69	0,33	1750	220/380	16
LAM450T4	450	340	6 PÁS	6000	75	0,50	1750	220/380	19
LAM550T4	550	340	8 PÁS	12000	83	1,00	1750	220/380	20

ESTA TABELA PODERÁ SOFRER ALTERAÇÃO SEM PRÉVIO AVISO

Exaustor/Ventilador Quadrado

MODELOS

900x900mm

1060x1060mm

1220x1220mm

1380x1380mm

EXAUSTOR/VENTILADOR QUADRADO

Modelo	Descrição	Dimensões Largura	Altura	Profundidade	Voltagem	Vazão m3/h	Ruídos (dB)	Potência (cv)
LFKY900	Exaustor axial quadrado industrial 900	900	900	400	220/380V	28.000	≤55	0,50
LFKY1060	Exaustor axial quadrado industrial 1060	1060	1060	400	220/380V	32.500	≤60	0,75
LFKY1220	Exaustor axial quadrado industrial 1220	1220	1220	400	220/380V	37.500	≤65	1,00
LFKY1380	Exaustor axial quadrado industrial 1380	1380	1380	400	220/380V	44.500	≤68	1,50

Ventilador Comercial

VPO-600

VAZÃO: 4.000M3/H
CONSUMO: 0,20KWH
POTÊNCIA: 170W
TENSÃO: 110/220V
ROTAÇÃO: 1430RPM
HÉLICE: 3 PÁS NYLON
DIMENSÃO: 600X165mm
PESO: 5,125Kg

VCO-600

VAZÃO: 4.000m3/H
CONSUMO: 0,20KWH
PONTÊNCIA: 170W
TENSÃO: 110/220V
ROTAÇÃO: 1430RPM
HÉLICE: 3 PÁS NYLON
DIMENSÃO: 600X165X1900 mm
PESO: 5,785Kg

Ventilador Industrial

Opcional com suporte oscilante

VL-500

VAZÃO: 5.000m3/h
DIÂMETRO: 500 mm
POTÊNCIA: 1/4CV
TENSÃO: MONOF./TRIF.
ROTAÇÃO: 1750RPM
HÉLICE: 3 PÁS- NYLON
PESO: 12,5kg

VL-600

VAZÃO: 10.100M3/h
DIÂMETRO: 600 mm
POTÊNCIA: 1/3CV
TENSÃO: MONOF./TRIF.
ROTAÇÃO: 1750RPM
HÉLICE: 3 PÁS- AÇO INOX
PESO: 15kg

VL-800 T4

VAZÃO: 15.000M3/h
DIÂMETRO: 800 mm
POTÊNCIA: 1.0CV 4 PÓLOS
TENSÃO: MONOF./TRIF.
ROTAÇÃO: 1750RPM
HÉLICE: 3 PÁS – AÇO INOX
PESO: 35Kg

VL-800 T6

VAZÃO: 18.000 M3/h
DIÂMETRO: 800 mm
POTÊNCIA: 0.75CV 6PÓLOS
TENSÃO: MONOF./TRIF.
ROTAÇÃO: 1150RPM
HÉLICE: 4 PÁS-NYLON
PESO: 35Kg

VLA-1000

VAZÃO: 15.000M3/h
DIÂMETRO: 1000 mm
POTÊNCIA: 0.5CV 6 PÓLOS
TENSÃO: MONOF./TRIF.
ROTAÇÃO: 1150RPM
HÉLICE: 3 PÁS- NYLON
PESO: 25Kg

Também Disponível
De acordo com a norma
NR-12

VLI-1000

VAZÃO: 18.000M3/h
DIÂMETRO: 1000 mm
POTÊNCIA: 0.75CV 4PÓLOS
TENSÃO: MONOF./TRIF.
ROTAÇÃO: 1750RPM
HÉLICE: 6 PÁS – AÇO INOX
PESO: 40Kg

Acessórios

SUPORTE PARA PAREDE

GRADES DE PROTEÇÃO QUE ATENDEM AS NORMAS DE SEGURANÇA

ABNT NBR 13852/2003 (NR-12)

SUPORTE OSCILANTE

SUPORTE (PEDESTAL)

VL-500
VL-600

Climatizador Umidificador

Opcional com suporte oscilante

Todos os modelos com regulador de névoa

LFC-1

Abrangência: 25 a 50m2
VAZÃO: 6.000m3/h
TENSÃO: 110 ou 220v Monofásico
POTÊNCIA: 1/2CV
CONSUMO: 0 a 5 L/h
DIMENSÃO: 600x300mm
PESO: 13Kg
ESTRUTURA: Plástico Injetado
RUÍDO: 65 DBA

LFC-2

Abrangência: 25 a 35m2
VAZÃO: 3.000 m3/h
TENSÃO: 110 ou 220v Monofásico
POTÊNCIA: 1/4CV
CONSUMO: 0 a 7 L/h
DIMENSÃO: 650x320mm
PESO: 11Kg
ESTRUTURA: Plástico Rodo Moldado
RUÍDO: 65 DBA

LFT-2

Abrangência: 50 a 75 m2
VAZÃO: 7.500m³/h
TENSÃO: 110 ou 220v Monofásico
POTÊNCIA: 1/3CV
CONSUMO: 0 a 15 L/h
DIMENSÃO: 900x630x430mm
PESO: 40Kg
ESTRUTURA: Fibra de Vidro
RUÍDO: 75 DBA

LFT-3

Abrangência: 75 a 100 m2
VAZÃO: 10.000m³/h
TENSÃO: 110 ou 220v Monofásico
POTÊNCIA: 1/3CV
CONSUMO: 0 a 15 L/h
DIMENSÃO: 900x630x430mm
PESO: 40Kg
ESTRUTURA: Fibra de Vidro
RUÍDO: 82 DBA

CN-600

Abrangência: 75 a 100m2
VAZÃO: 10.100 m3/h
TENSÃO: Monofásico/Trifásico
POTÊNCIA: 1/3CV
CONSUMO: 0 a 5 L/h
DIMENSÃO: 600x330mm
PESO: 17Kg
ESTRUTURA: Aço Carbono com pintura epóxi

CN-800 T6

Abrangência: 100 a 150m2
VAZÃO: 18.000 m3/h
TENSÃO: Monofásico/Trifásico
POTÊNCIA: 0.75CV - 6 pólos
CONSUMO: 0 a 5 L/h
DIMENSÃO: 800x400mm
PESO: 45Kg
ESTRUTURA: Aço Carbono com pintura epóxi

Conheça nossa linha completa de climatizadores umidificadores em nosso site:
www.luftmaxi.com.br