1: Cortar o telhado de acordo com o diâmetro do Exaustor

2: Alinhar a base ao telhado

3: Furar a base e a telha com broca 4,2 mm para os rebites

4: Rebitar a base ao telhado

5: Nivelar (horizontal) e Rebitar o duto de ligação na base

6: Encaixar e nivelar (horizontal) o exaustor no duto

7: Rebitar o Exaustor eólico no duto

8: Vedar com PU os rebites da tampa do Exaustor

9: Vedar com PU o colarinho e os rebites da base

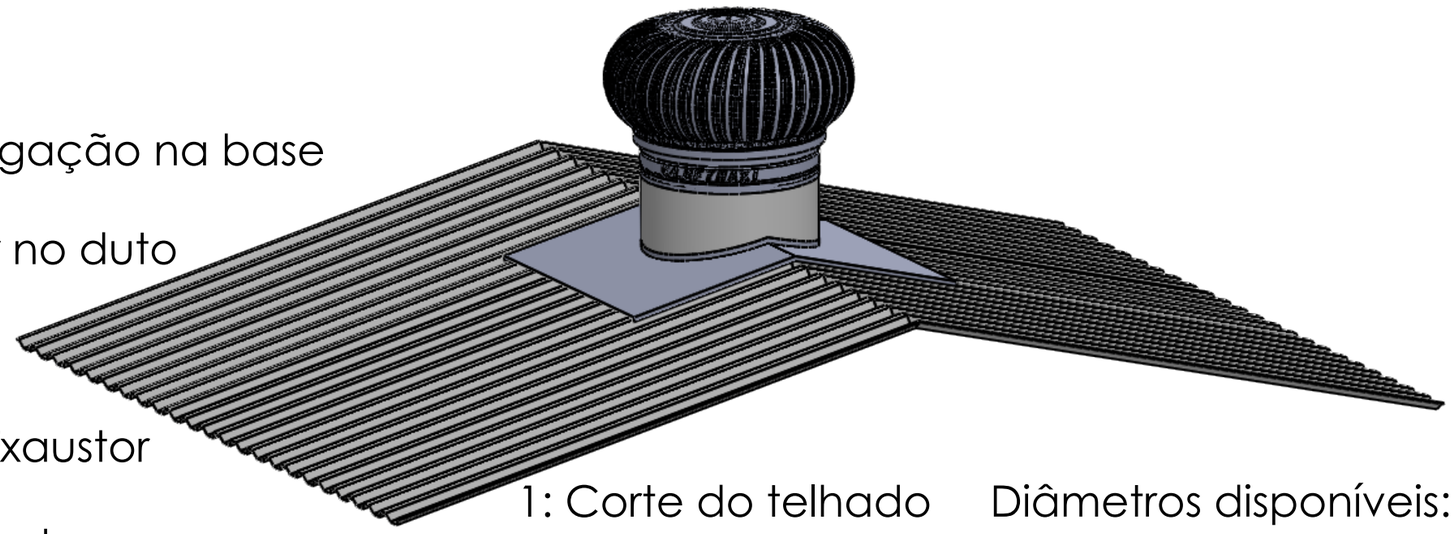

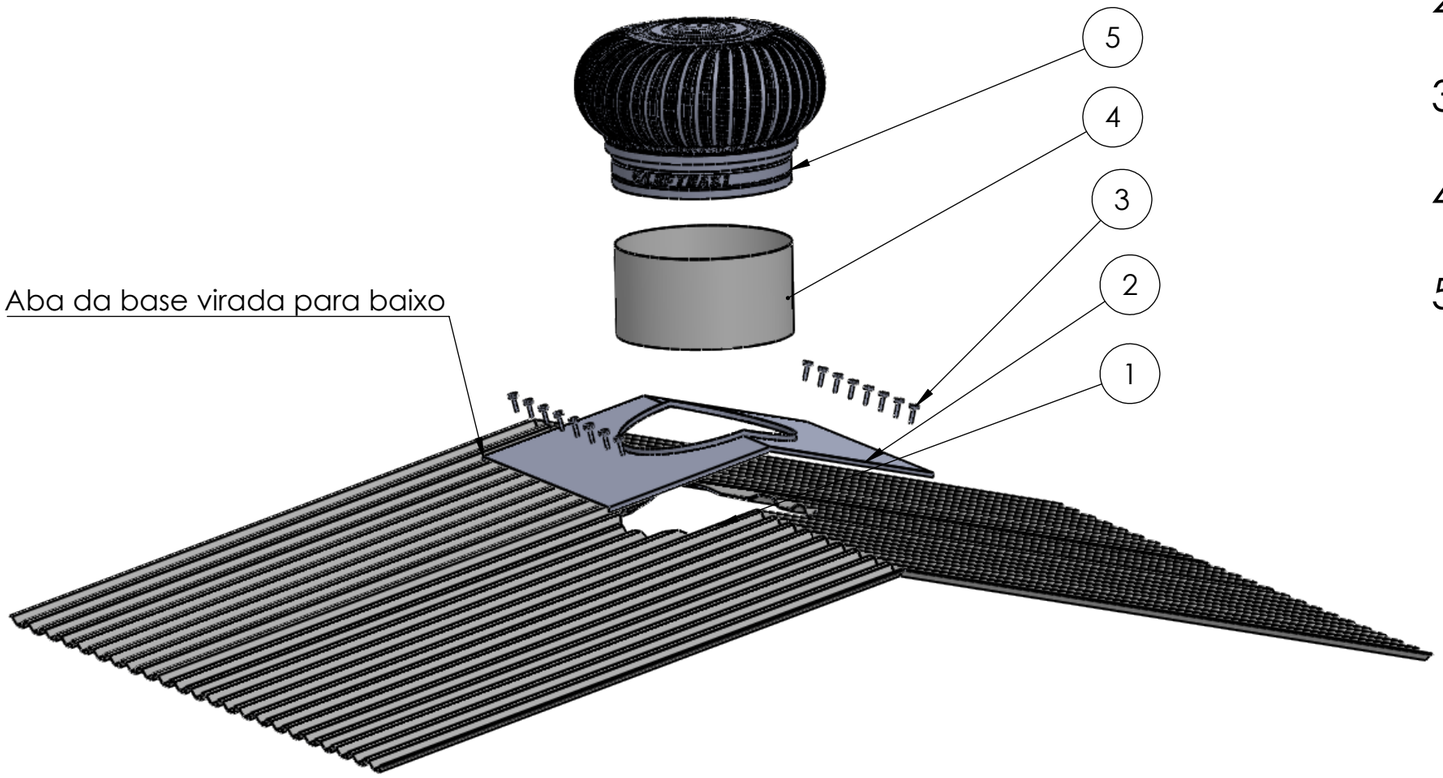

1: Corte do telhado	Diâmetros disponíveis:
2: Base	LM 20: Ø 200mm
3: Rebite	LM 30: Ø 300mm
4: Duto	LM 40: Ø 400mm
5: Exaustor eólico	LM 60: Ø 600 mm

Descrição: Manual de instalação para cumeeira		
Projeto: Marcos R. Bayma	Data: 28/08/2023	Escala: 1:20
Desenho: Marcos R. Bayma	Data: 28/08/2023	Código:
Aprovação:	Data: 28/08/2023	Material:
LUFTMAXI® O Vento Soprando a seu Favor		Folha: A3 ISO
		Pagina: 01-01

Esse documento é de propriedade do grupo Luftmaxi
O uso indevido poderá sofrer penalidades.

1: Destelhar a localização desejada e cortar o sarrafo de telha

2: Alinhar a base ao telhado

3: Furar a base para os parafusos de fixação

4: Aparafusar a base ao sarrafo de telha

5: Nivelar (horizontal)e Rebitar o duto de ligação na base

6: Encaixar e nivelar (horizontal)o exaustor no duto

7: Rebitar o Exaustor eólico no duto

8: Vedar com PU os rebites da tampa do Exaustor

9: Vedar com PU o colarinho e os parafusos da base

10: Recobrir adequadamente o telhado

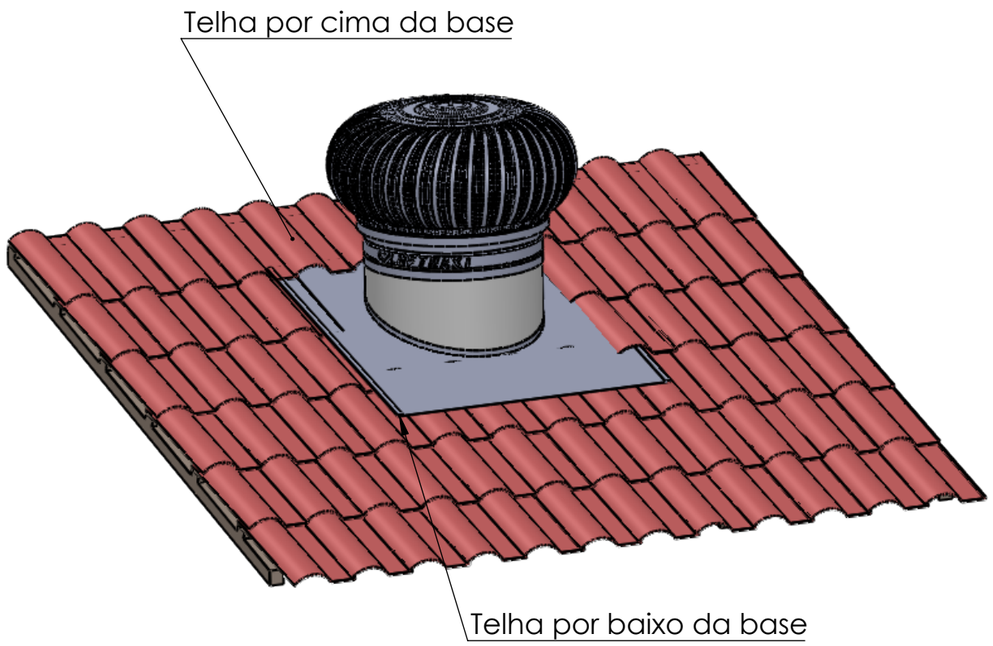

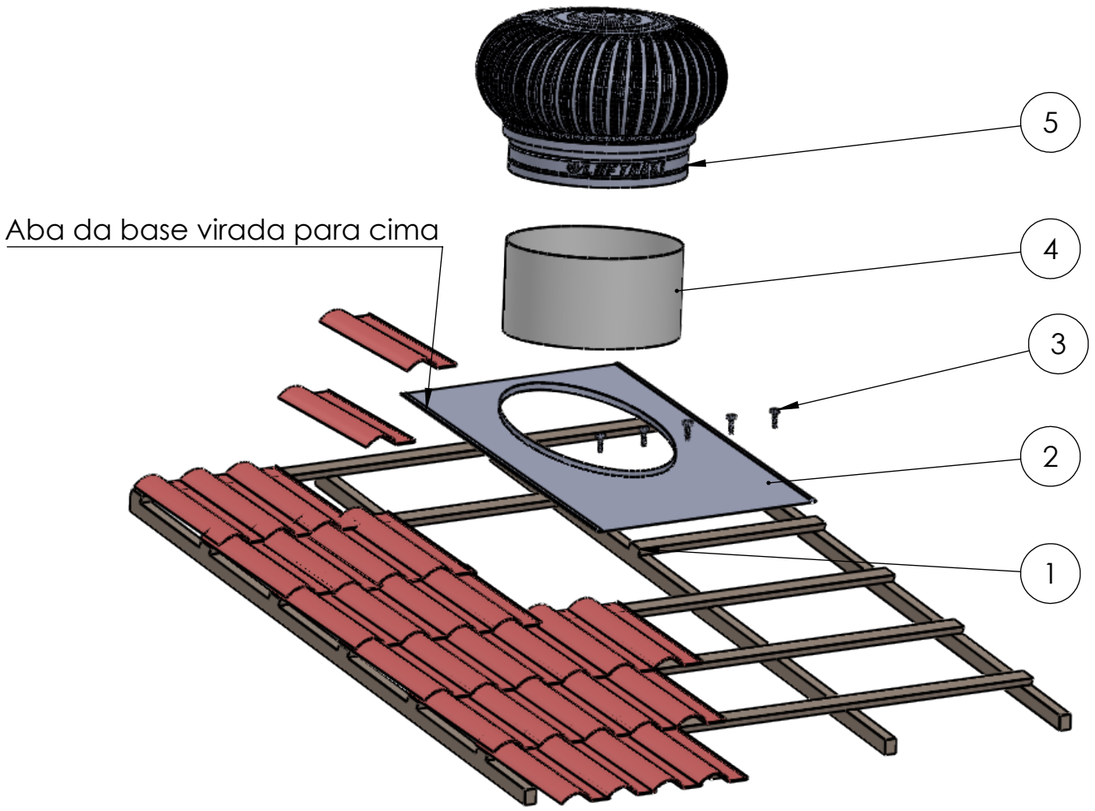

1: Corte no sarrafo de telha
2: Base de fixação
3: Parafuso soberbo
4: Duto de ligação
5: Exaustor eólico

Descrição: Manual de instalação na lateral do telhado de barro		
Projeto: Marcos R. Bayma	Data: 28/08/2023	Escala: 1:20
Desenho: Marcos R. Bayma	Data: 28/08/2023	Código:
Aprovação:	Data: 28/08/2023	Material:
LUFTMAXI® O Vento Soprando a seu Favor		Folha: A3 ISO
		Pagina: 01-01

Esse documento é de propriedade do grupo Luftmaxi
O uso indevido poderá sofrer penalidades.

1: Destelhar a localização desejada

2: Alinhar a base ao telhado

3: Furar a base para os parafusos de fixação

4: Aparafusar a base ao sarrafo de telha

5: Nivelar (horizontal) e Rebitar o duto de ligação na base

6: Encaixar e nivelar (horizontal) o exaustor no duto

7: Rebitar o Exaustor eólico no duto

8: Vedar com PU os rebites da tampa do Exaustor

9: Vedar com PU o colarinho e os parafusos da base

10: Recobrir adequadamente o telhado

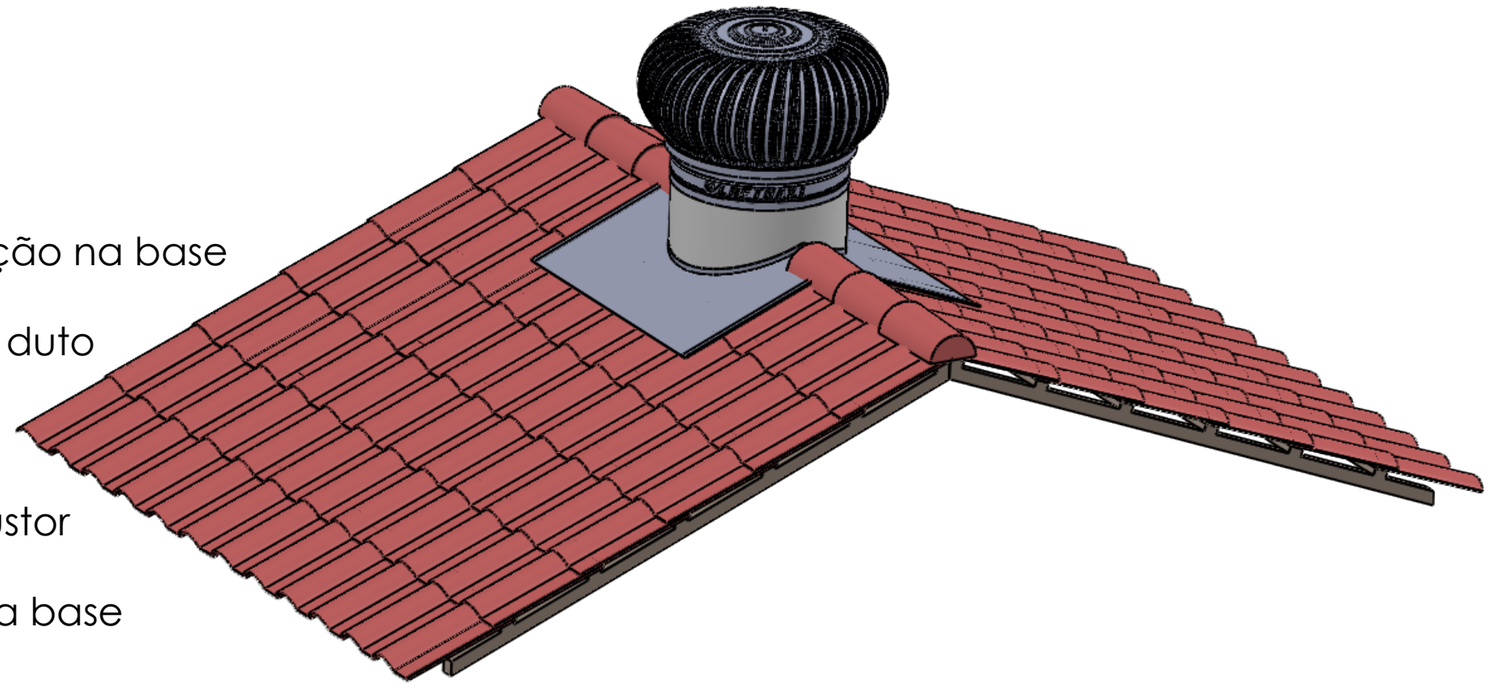

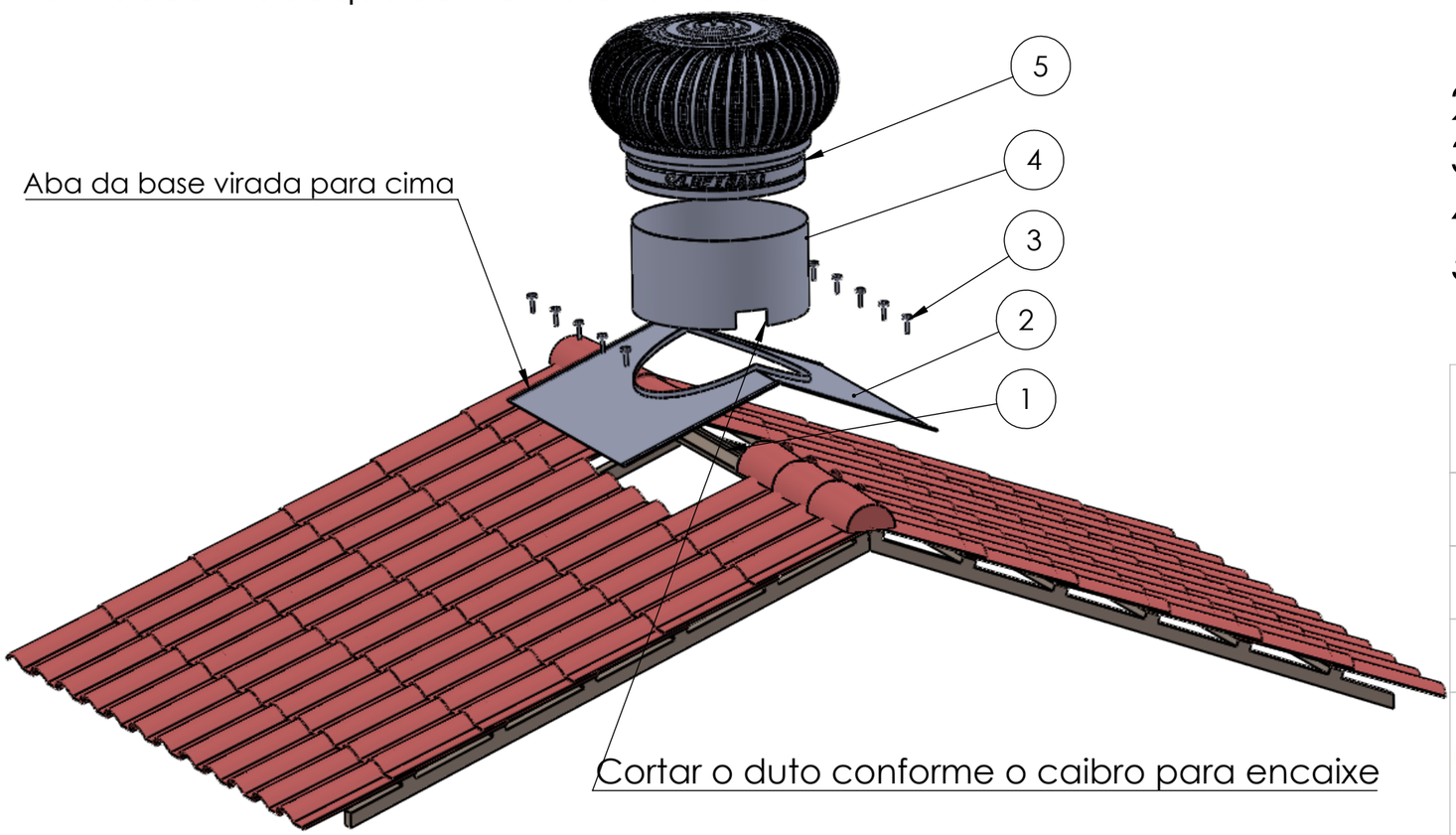

1: Local destelhado
2: Base de fixação
3: Parafuso soberbo
4: Duto de ligação
5: Exaustor eólico

Descrição: Manual de instalação para cumeeira em telhado de barro		
Projeto: Marcos R. Bayma	Data: 28/08/2023	Escala: 1:20
Desenho: Marcos R. Bayma	Data: 28/08/2023	Código:
Aprovação:	Data: 28/08/2023	Material:
LUFTMAXI® O Vento Soprando a seu Favor		Folha: A3 ISO
		Pagina: 01-01

Esse documento é de propriedade do grupo Luftmaxi
O uso indevido poderá sofrer penalidades.

1: Cortar o telhado de acordo com o diâmetro do Exaustor

2: Alinhar a base ao telhado

3: Alinhar a chapa de recobrimento sobreposta a base de fixação

4: Furar a base e a telha com broca 4,2 mm para os rebites

5: Rebitar a base ao telhado

6: Nivelar (horizontal) e Rebitar o duto de ligação na base

7: Encaixar e nivelar (horizontal) o exaustor no duto

8: Rebitar o Exaustor eólico no duto

9: Vedar com PU os rebites da tampa do Exaustor

10: Vedar com PU o colarinho e os rebites da base

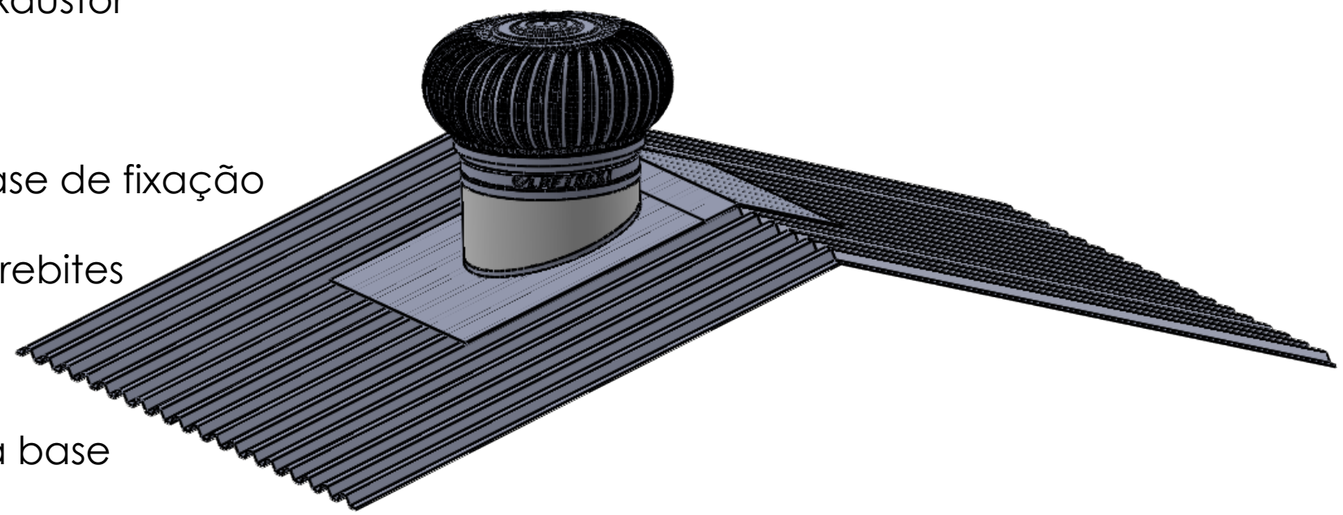

1: Corte no telhado

2: Base

3: Chapa de recobrimento

4: Duto

5: Rebite

6: Exaustor eólico

Diâmetros disponíveis:

LM 20: Ø 200mm

LM 30: Ø 300mm

LM 40: Ø 400mm

LM 60: Ø 600 mm

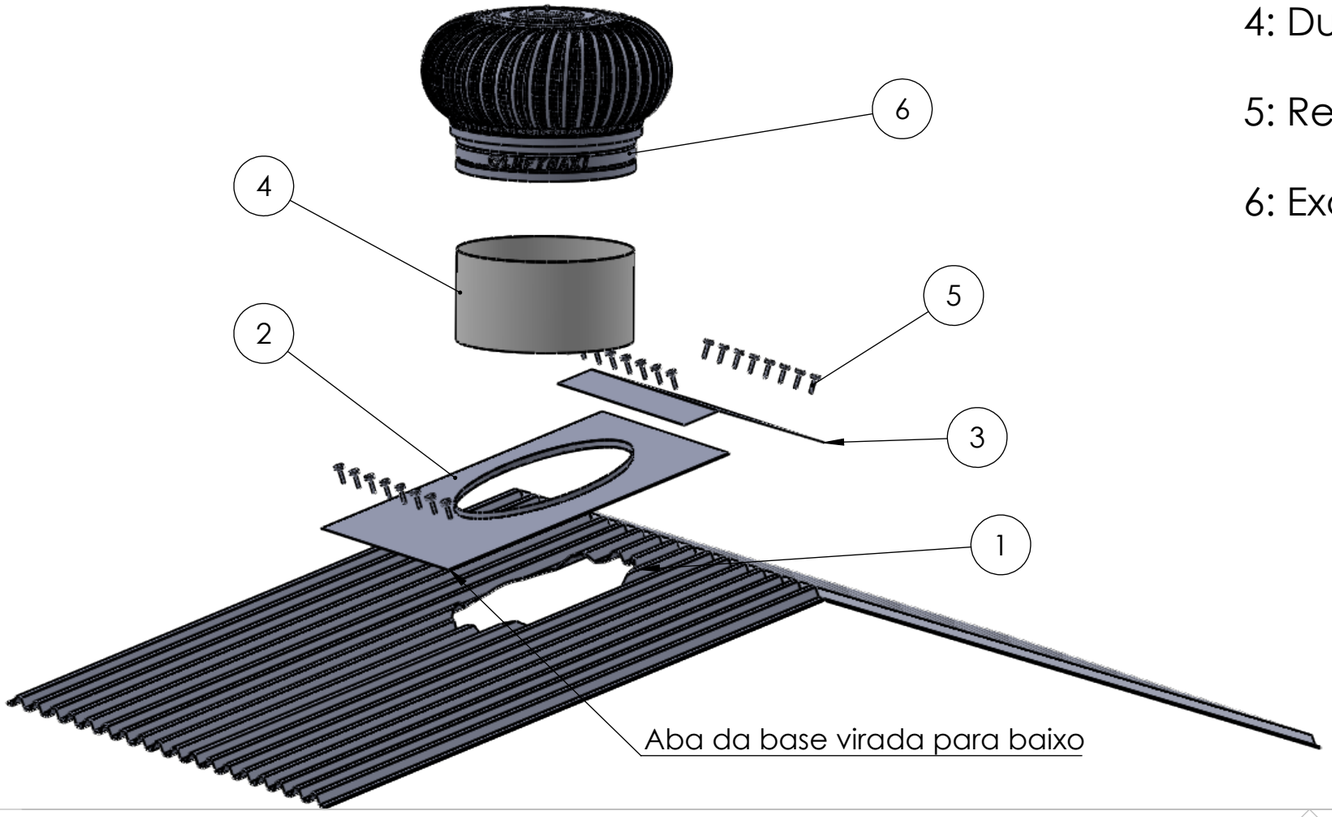

Descrição: Manual de instalação para lateral do telhado		
Projeto: Marcos R. Bayma	Data: 28/08/2023	Escala: 1:20
Desenho: Marcos R. Bayma	Data: 28/08/2023	Código:
Aprovação:	Data: 28/08/2023	Material:
LUFTMAXI® O Vento Soprando a seu Favor		Folha: A3 ISO
		Pagina: 01-01

Esse documento é de propriedade do grupo Luftmaxi
O uso indevido poderá sofrer penalidades.

1: Cortar o telhado de acordo com o diâmetro do Exaustor

2: Alinhar a base ao telhado

3: Alinhar a chapa de recobrimento sobreposta a base de fixação

4: Furar a base e a telha com broca 4,2 mm para os rebites

5: Rebitar a base ao telhado

6: Demarcar e furar o forro conforme o diâmetro do duto

7: Fixar o duto de ligação com a base no Prumo.

8: Fixar o duto menor ao duto de ligação.

9: Encaixar e nivelar (horizontal) o exaustor no duto

10: Rebitar o Exaustor eólico no duto

11: Vedar com PU os rebites da tampa do Exaustor

12: Vedar com PU o colarinho e os rebites da base

13: Fixar e rebitar o difusor de acabamento ao duto de ligação.

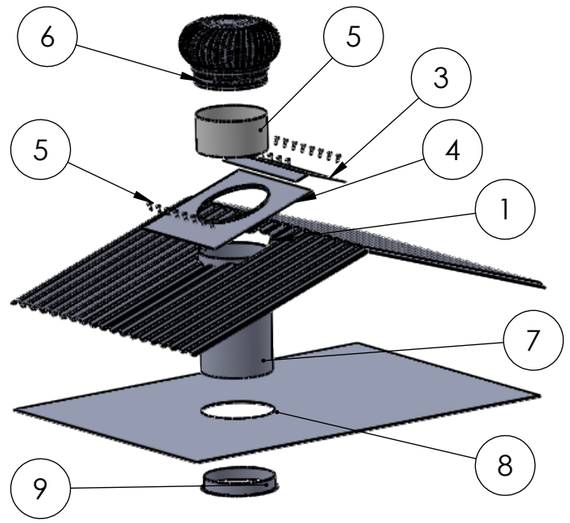

1: Corte no telhado
2: Base
3: Chapa de recobrimento
4: Duto
5: Rebite
6: Exaustor eólico
7: Duto de ligação
8: Furação no forro
9: Difusor de Acabamento

Diâmetros disponíveis:

LM 20: Ø 200mm

LM 30: Ø 300mm

LM 40: Ø 400mm

LM 60: Ø 600 mm

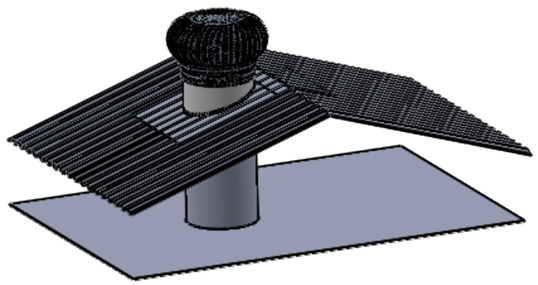

Descrição: Manual de instalação para lateral do telhado com duto		
Projeto: Marcos R. Bayma	Data: 28/08/2023	Escala: 1:20
Desenho: Marcos R. Bayma	Data: 28/08/2023	Código:
Aprovação:	Data: 28/08/2023	Material:
LUFTMAXI® O Vento Soprando a seu Favor		Folha: A3 ISO
		Pagina: 01-01

Esse documento é de propriedade do grupo Luftmaxi
O uso indevido poderá sofrer penalidades.