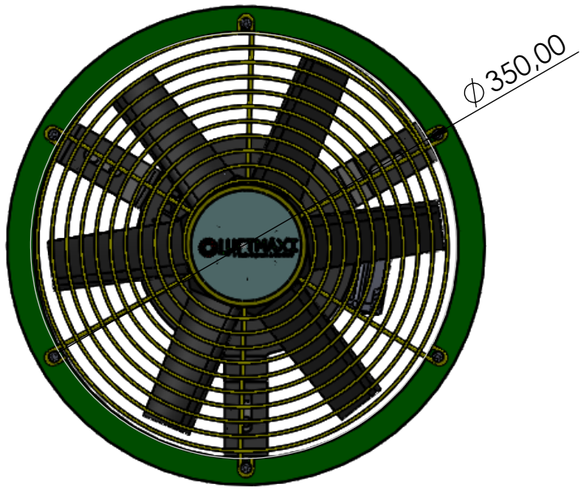

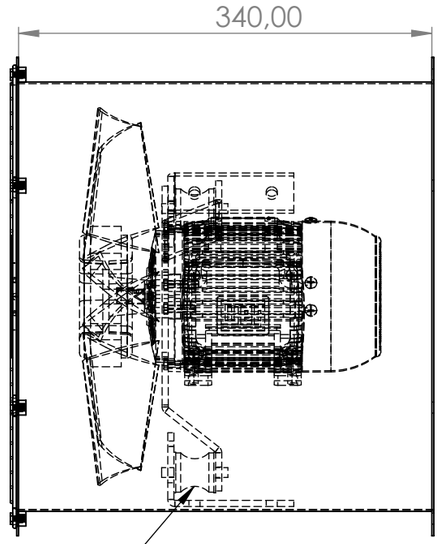

Diâmetro Externo: 350 mm
Largura: 340 mm
Tensão: Trifásico
Voltagem: 220/380 V
Corrente: 1.28/0.74 A
Potência: 0.33 CV
Rotação do Motor: 1750 RPM
Vazão: 4.000 M³/H
Pressão: 13.000 mmca
Ruido: 69 dBA
Frequência: 60 Hz
Hélices: 6 Pás Nylon - Opcional Alumínio
Peso Liquido : 14 Kg
Peso Bruto: 16 Kg

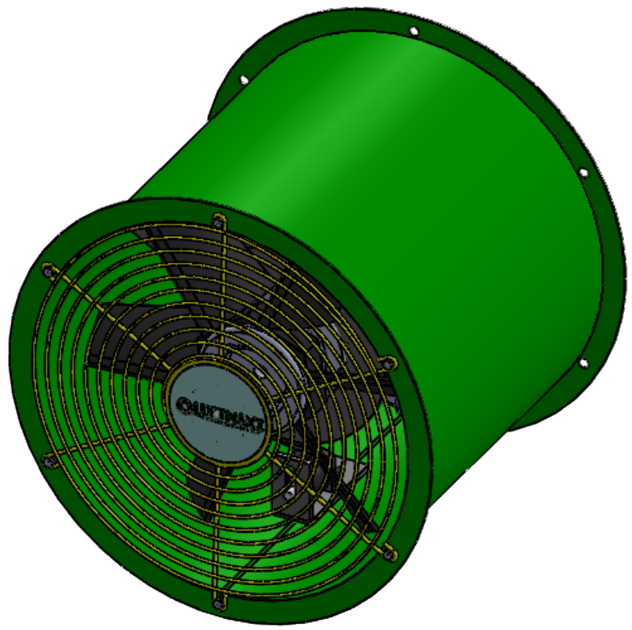

Descrição:
Exaustor Axial Anti Vibração EAV-350 T4

Projeto: Marcos R. Bayma	Data: 16/07/2026	Escala: 1:4
Desenho: Marcos R. Bayma	Data: 16/07/2026	Código:
Aprovação:	Data: 16/07/2026	Material: Aço carbono 1020
LUFTMAXI® O Vento Soprando a seu Favor		Folha: A3 ISO
		Pagina: 01-01

Esse documento é de propriedade do grupo Luftmaxi
O uso indevido poderá sofrer penalidades.

Esse documento é de propriedade do grupo Luftmaxi
O uso indevido poderá sofrer penalidades.

Curva de Performance

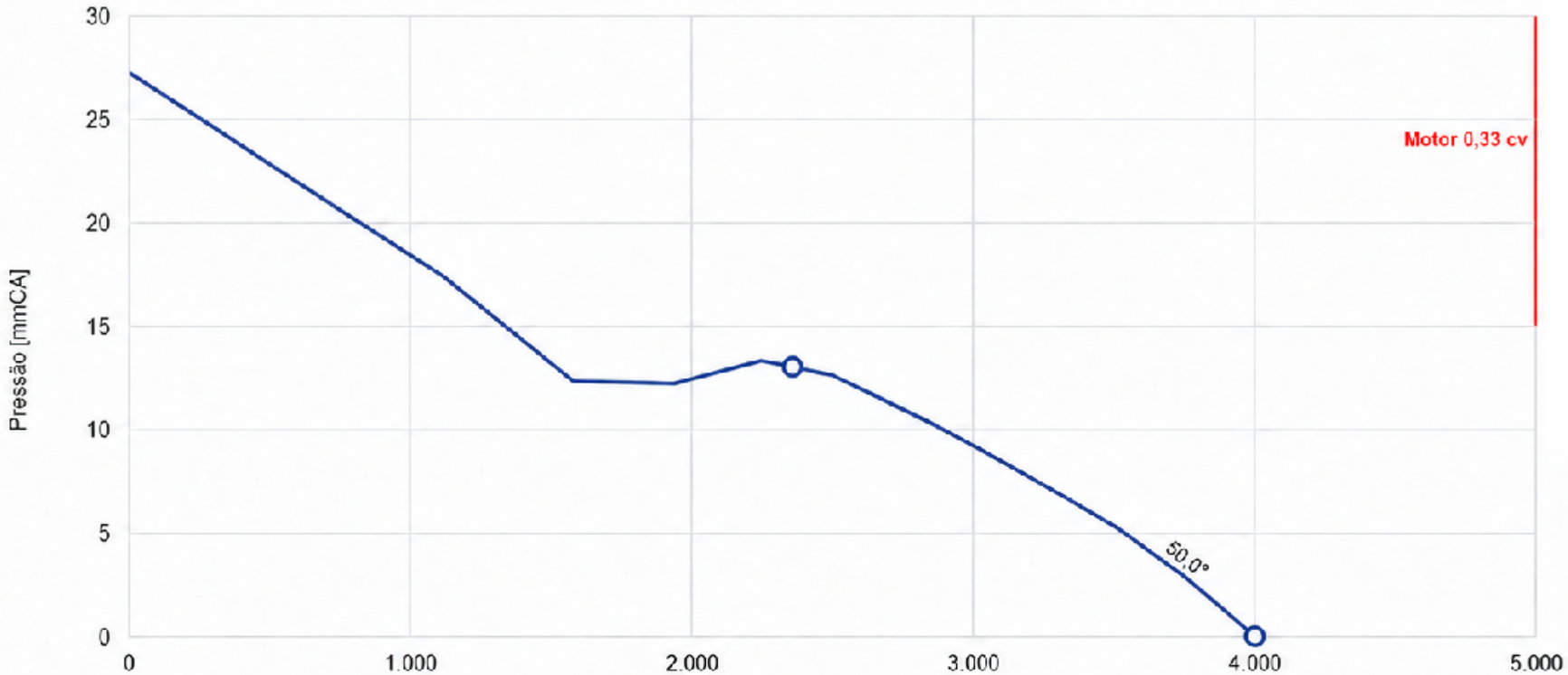

Pontos selecionados

#	Vazão [m³/h]	Pressão [mmCA]
1	4.000	0,00
2	2.358	13,00

Faixa Recomendada de Operação

Para o melhor funcionamento do exaustor, o sistema deve ser dimensionado para trabalhar entre os pontos 1 e 2 da curva de desempenho.

Operar acima da pressão indicada no ponto 2 pode causar instabilidade aumento de ruído, vibração e perda de desempenho do exaustor.

Condições de Referência
Altitude: 0 m — nível do mar
Temperatura do ar: 25 °C

Descrição: Curva EAV-350-T4		
Projeto: Marcos R. Bayma	Data: 16/07/2026	Escala: 1:4
Desenho: Marcos R. Bayma	Data: 16/07/2026	Código:
Aprovação:	Data: 16/07/2026	Material: Aço carbono 1020
LUFTMAXI® O Vento Soprando a seu Favor		Folha: A3 ISO
		Pagina: 01-01