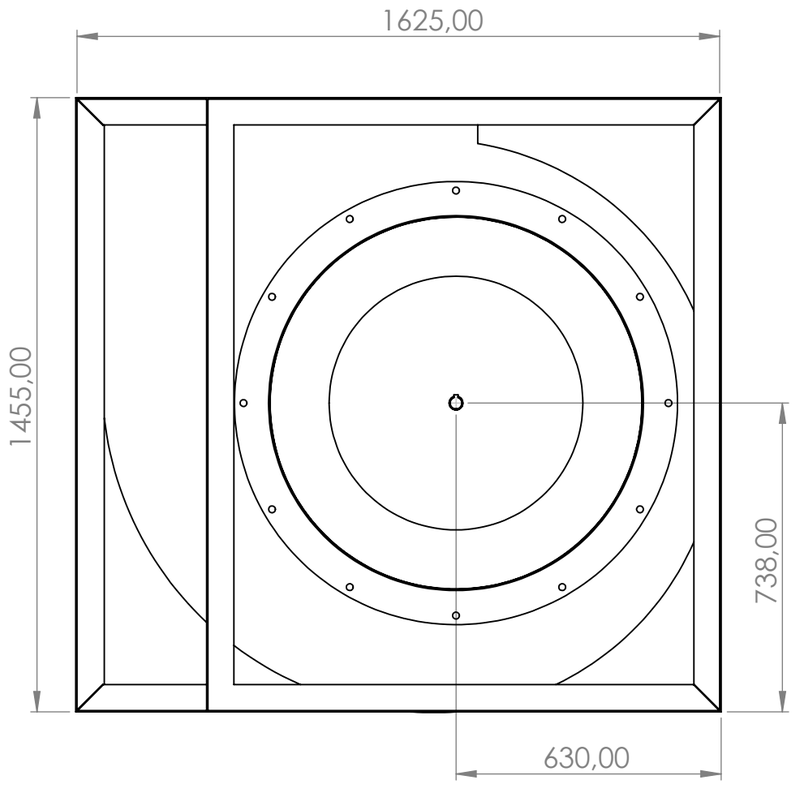

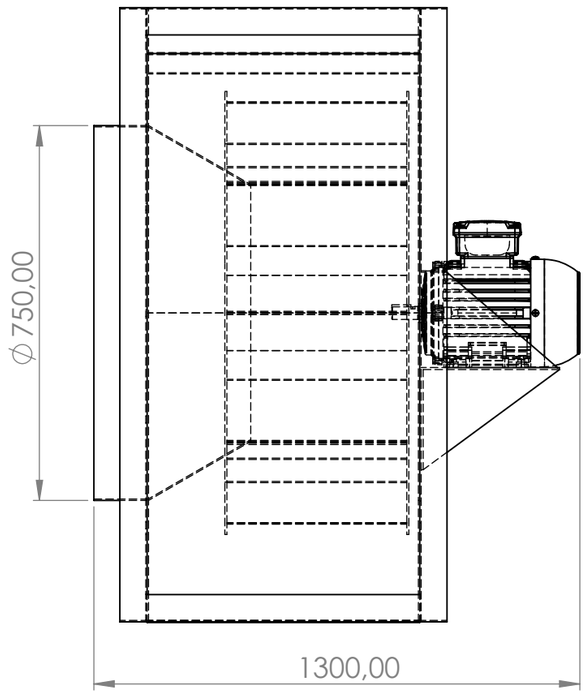

Motor: 15,00 cv
Voltagem: 220/380V
Vazão: 22.800 m³/H
Pressão: 110 mmca
Rotação: 1.750 rpm
Ruído: 104dBA
Peso: 250 Kg

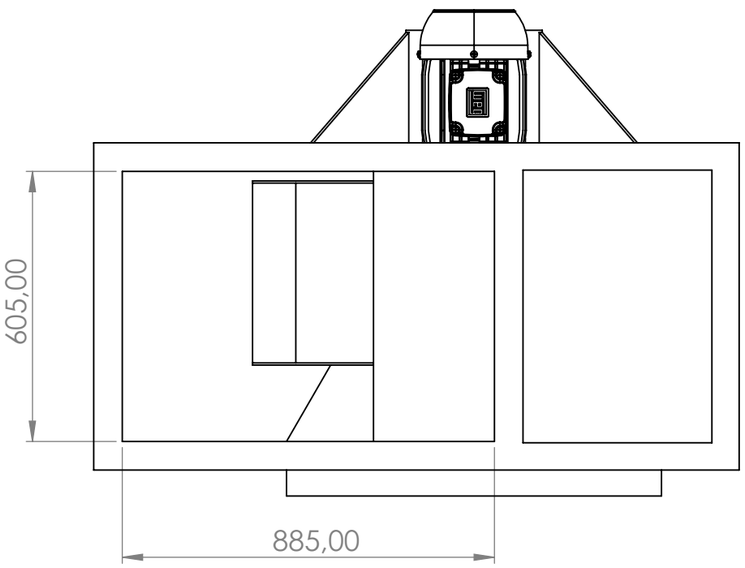

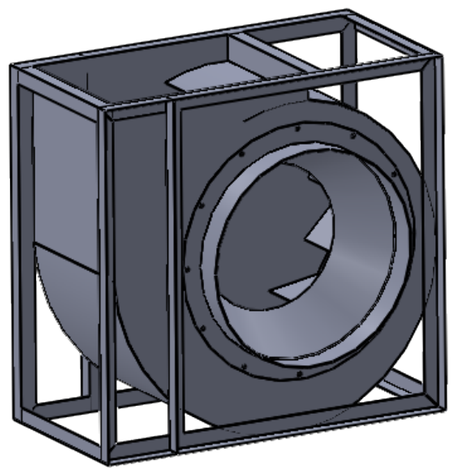

Descrição:
Exaustor Centrifugo Limit-Load S. Aspiração | ELLD 750 T4

Projeto: Marcos R. Bayma	Data: 12/11/2026	Escala:
Desenho: Marcos R. Bayma	Data: 12/11/2026	Código:
Aprovação:	Data | Revisão: 12/11/2026	Material:
LUFTMAXI® O Vento Soprando a seu Favor		Folha: A3 ISO
		Pagina: 01-01

Esse documento é de propriedade do grupo Luftmaxi
O uso indevido poderá sofrer penalidades.

CURVA DE DESEMPENHO

ELLD 750

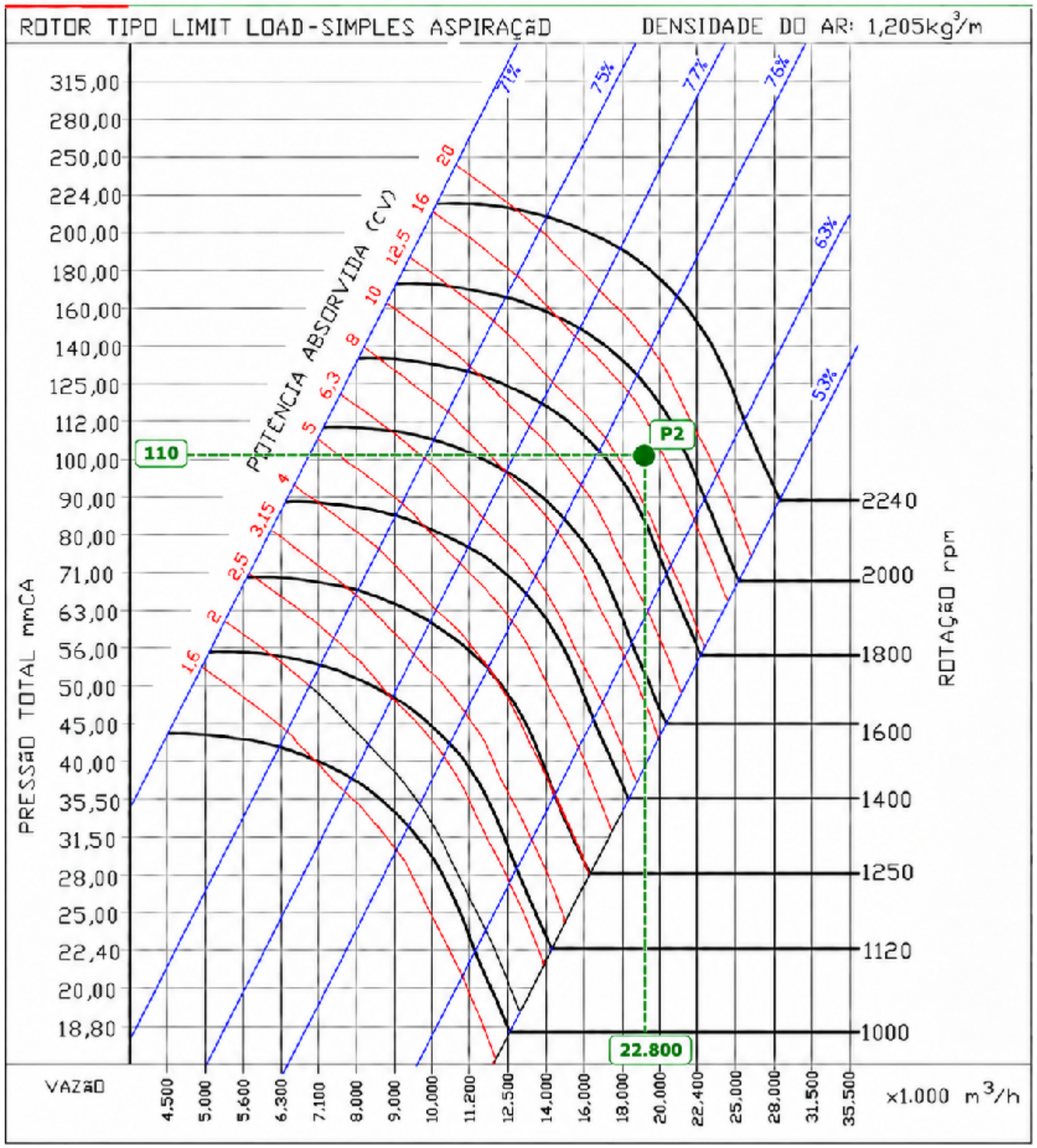

Esse documento é de propriedade do grupo Luftmaxi
O uso indevido poderá sofrer penalidades.

Descrição: Curva ELLD-750 T4		
Projeto: Marcos R. Bayma	Data: 12/11/2026	Escala:
Desenho: Marcos R. Bayma	Data: 12/11/2026	Código:
Aprovação:	Data | Revisão: 12/11/2026	Material:
		Folha: A3 ISO
		Pagina: 01-01